Made in Italy

19/04/2025 Rev. 60

Oliver 1.0, código: LV10110D00N0LH-1

Proyectores para exterior, decoración urbana

kg 4,0 IP66 IK09 SPD DALI-2 F

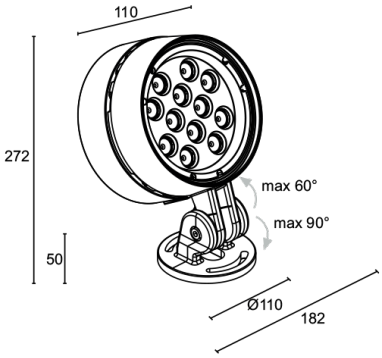

DESCRIPCIÓN

proyector para exterior; en superficie (techo, pared, suelo); Potencia absorbida: 37W; Alimentación: 230Vac; Flujo fuente: 3957 lm (3000K, 37W); Flujo emitido: 3300 lm (3000K, 10°, 37W); 12 power LED, 2 step MacAdam, 60000 h L80 B10 (Ta 25°C); Color LED: 2200K; Ópticas: 31°; IRC Índice de Rendimiento Cromático: 80; Material cuerpo: cuerpo y soporte de aleación de aluminio moldeado a presión EN AB 47100 con bajo contenido de cobre para una excelente resistencia a la corrosión.; Acabados: acabado de color antracita extraído a través de un primer tratamiento de preparación a la pintura con recubrimiento por conversión a nanopartículas cerámicas, seguido de un segundo paso de pintura epoxi y de poliéster para proporcionar una resistencia a la corrosión que supere las 1500h de niebla salina. Barnices conformes con las especificaciones Qualicoat (estándar automotriz); Material pantalla: vidrio extraclaro transparente de 8 mm de espesor con serigrafía vitrificada gris y con alta transmitancia para garantizar la uniformidad cromática de la luz y templado para una buena resistencia a las rayas y a los golpes; Instalación: posibilidad de orientar el cuerpo sobre el eje horizontal de 150º; alimentador integrado; incluido cable de neopreno de 5 m H05RN-F 2x0,75 Ø6,3 mm; Gestión: DALI-2; Nivel de protección: IP66; Nivel de resistencia: IK09; Sistemas de protección: Protege los aparatos de iluminación de los fenómenos eléctricos naturales, como por ejemplo las sobretensiones. En particular este dispositivo es específico para fenómenos graves y de alta carga energética; Temperatura de funcionamiento: -20°C — +50°C; Prueba con hilo incandescente: 850°C; Seguridad fotobiológica: en conformidad con IEC TR 62778:2014; Clase de aislamiento: clase II; Peso: 4000 g; Dimensiones: Ø180x272x119 mm; Clase de consumo energético: F (fuente luminosa) de acuerdo con UE 2019/2015; Accesorios: WBA18H Visera estándar - antracita, WBA19H Visera asimétrica - antracita, WPA12H Soporte para la instalación en poste Ø60 mm - antracita, WPA13H Soporte para la instalación en poste Ø89 mm - antracita; testado y aprobado mediante el test E.O.L. (End Of Line test) con prueba, funcionamiento y verificación de los parámetros eléctricos de absorción

Estado: Disponible

CARACTERÍSTICAS ELÉCTRICAS	
Potencia absorbida	37W
Alimentación	230Vac
Alimentador	alimentador integrado
Gestión	DALI-2
CARACTERÍSTICAS LUMINOTÉCNICAS	
Número y tipo de LED	12 power LED
Duración media LED	60000 h L80 B10 (Ta 25°C)
Color LED	2200K
IRC Índice de Rendimiento Cromático	80
Binning	2 step MacAdam
Ópticas	31°
Flujo fuente	3957 lm (3000K, 37W)
Flujo emitido	3300 lm (3000K, 10°, 37W)
CARACTERÍSTICAS MECÁNICAS	
Dimensiones	Ø180x272x119 mm
Peso	4000 g
Acabados	antracita
Fijación	con tornillos y tacos
Material cuerpo	cuerpo y soporte de aluminio anticorodal
Material pantalla	vidrio extraclaro templado transparente y serigrafiado
CARACTERÍSTICAS GENERALES	
Nivel de protección	IP66
Temperatura de funcionamiento	-20°C — +50°C
Nivel de resistencia	IK09
Clase de consumo energético	F (fuente luminosa) de acuerdo con UE 2019/2015
Prueba con hilo incandescente	850°C
Clase de aislamiento	clase II
Pisable	no
Transitable	no
Cables de alimentación	incluido cable de neopreno de 5 m H05RN-F 2x0,75 Ø6,3 mm
Sistemas de protección	SPD (Surge Protection Device)
Seguridad fotobiológica	en conformidad con IEC TR 62778:2014

DATOS FOTOMÉTRICOS

L – 31°

H (m)	Ø (m)	Lux max (3000K) 37W
2.00	1.11	2858
4.00	2.22	714
6.00	3.33	318
8.00	4.44	179
10.00	5.55	114

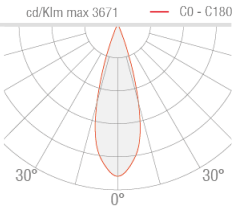

ACCESORIOS

Antideslumbramiento

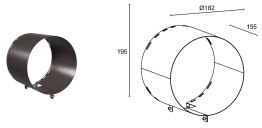

WBA18H
Visera estándar - antracita

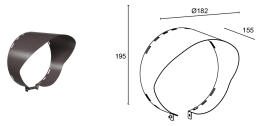

WBA19H
Visera asimétrica - antracita

Otros

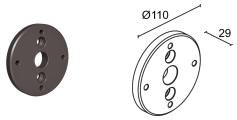

WPA12H
Soporte para la instalación en poste Ø60 mm - antracita

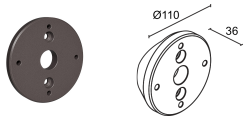

WPA13H
Soporte para la instalación en poste Ø89 mm - antracita

La información contenida en el presente documento puede ser modificada en cualquier momento sin previo aviso y no comporta la asunción, ni siquiera implícita, de ninguna obligación por parte de la L&L Luce&Light Srl